福留ハム株式会社組織図
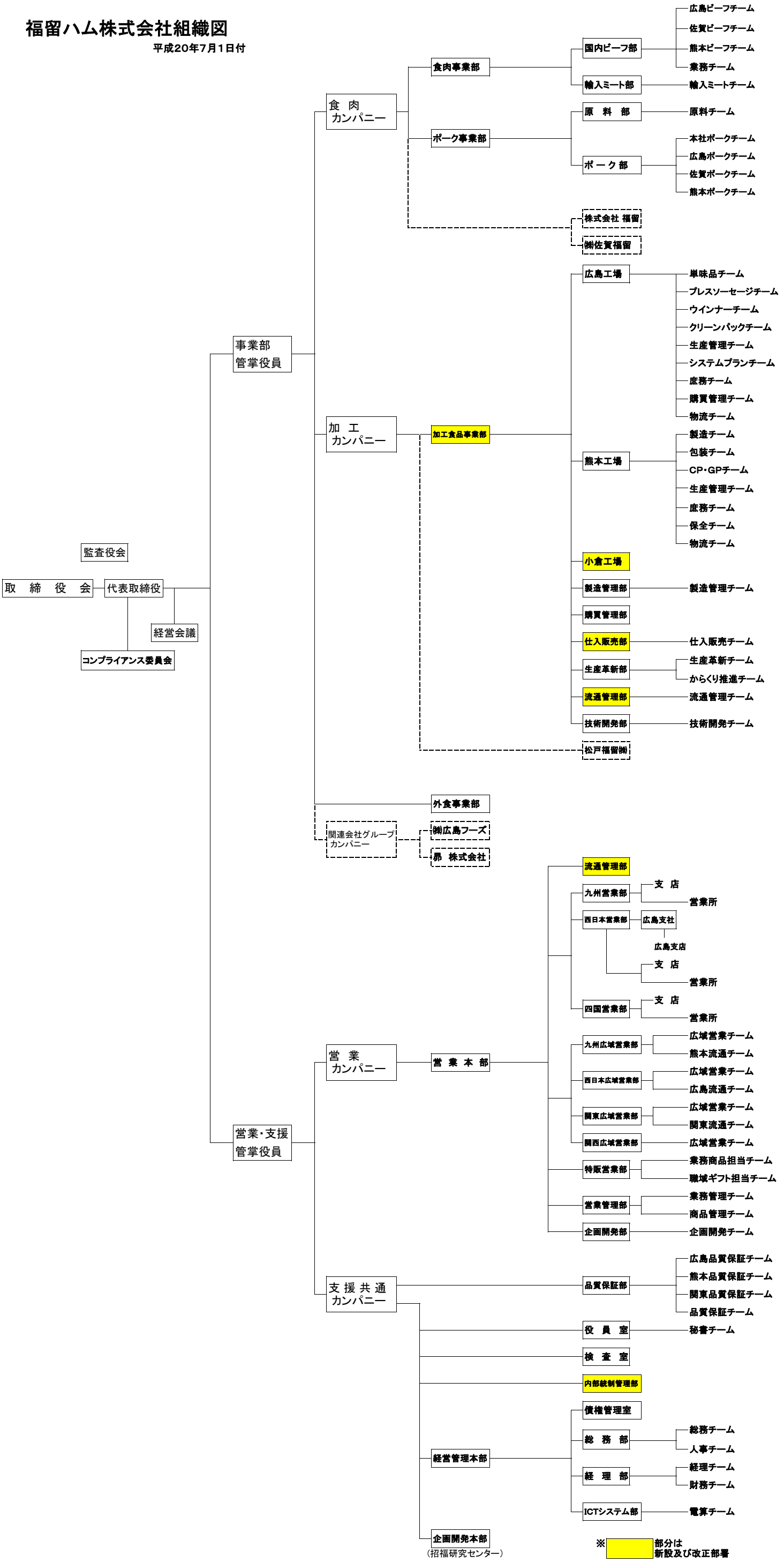
平成20年7月1日付